GN 425.8

RoHS

带隐藏式托盘的折叠手柄

钢制/不锈钢柄身，锌压铸手柄托盘

规格

类型
- **A**型: 带有在拉起和回收位置均可锁定的手柄
- **B**型: 带回收复位弹簧的手柄

柄身
- 钢制，镀铬**CR**
- AISI 303 不锈钢 **NI**
  亚光喷砂饰面

手柄托盘
压铸锌
粉末涂层
- 黑色，RAL 9005，纹理饰面 **SW**
- 银色，RAL 9006，纹理饰面 **SR**

信息
带隐藏式托盘的GN　425.8应用于折叠后，最大突出高度为3　mm的场合。
对于A型，折叠手柄由弹簧加载的止推片保持在两端的定止位置。
对于B型，折叠手柄被释放后，总是由弹簧收回到起始位置，以防止其突出干扰其它操作。

技术信息
- 安装尺寸（参见页 ）
- 额定负载信息（参见页 A35）
- 不锈钢特性（参见页 A26）

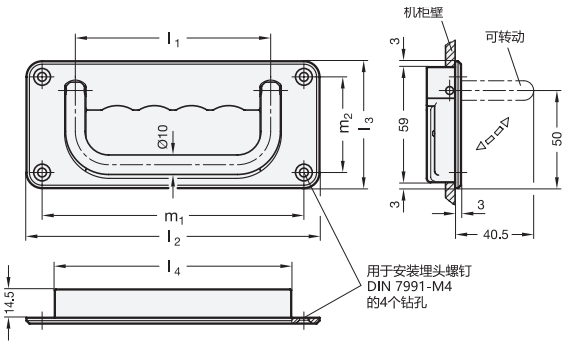

GN 425.8-ST

说明	l1	l2	l3	l4	l5	l6	m1	m2	⚖
GN 425.8-100-CR-SW-A	100	150	65	121	122	60	134	49	333
GN 425.8-100-CR-SR-A	100	150	65	121	122	60	134	49	333
GN 425.8-100-CR-SW-B	100	150	65	121	122	60	134	49	333
GN 425.8-100-CR-SR-B	100	150	65	121	122	60	134	49	333
GN 425.8-120-CR-SW-A	120	170	65	141	142	60	154	49	370
GN 425.8-120-CR-SR-A	120	170	65	141	142	60	154	49	370
GN 425.8-120-CR-SW-B	120	170	65	141	142	60	154	49	370
GN 425.8-120-CR-SR-B	120	170	65	141	142	60	154	49	370

GN 425.8-NI

不锈钢

说明	l1	l2	l3	l4	l5	l6	m1	m2	⚖
GN 425.8-100-NI-SW-A	100	150	65	121	122	60	134	49	333
GN 425.8-100-NI-SR-A	100	150	65	121	122	60	134	49	333
GN 425.8-100-NI-SW-B	100	150	65	121	122	60	134	49	333
GN 425.8-100-NI-SR-B	100	150	65	121	122	60	134	49	333
GN 425.8-120-NI-SW-A	120	170	65	141	142	60	154	49	370
GN 425.8-120-NI-SR-A	120	170	65	141	142	60	154	49	370
GN 425.8-120-NI-SW-B	120	170	65	141	142	60	154	49	370
GN 425.8-120-NI-SR-B	120	170	65	141	142	60	154	49	370

ELESA 和 GANTER 依法保留所有权利。
复制图纸时请注明出处。

GN 425.8 | 带隐藏式托盘的折叠手柄

安装尺寸

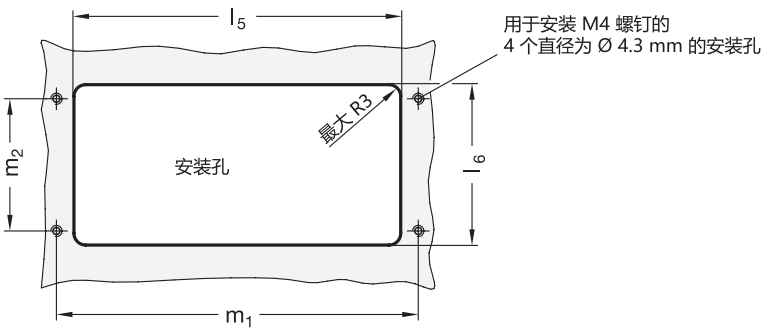

ELESA 和 GANTER 依法保留所有权利。
复制图纸时请注明出处。